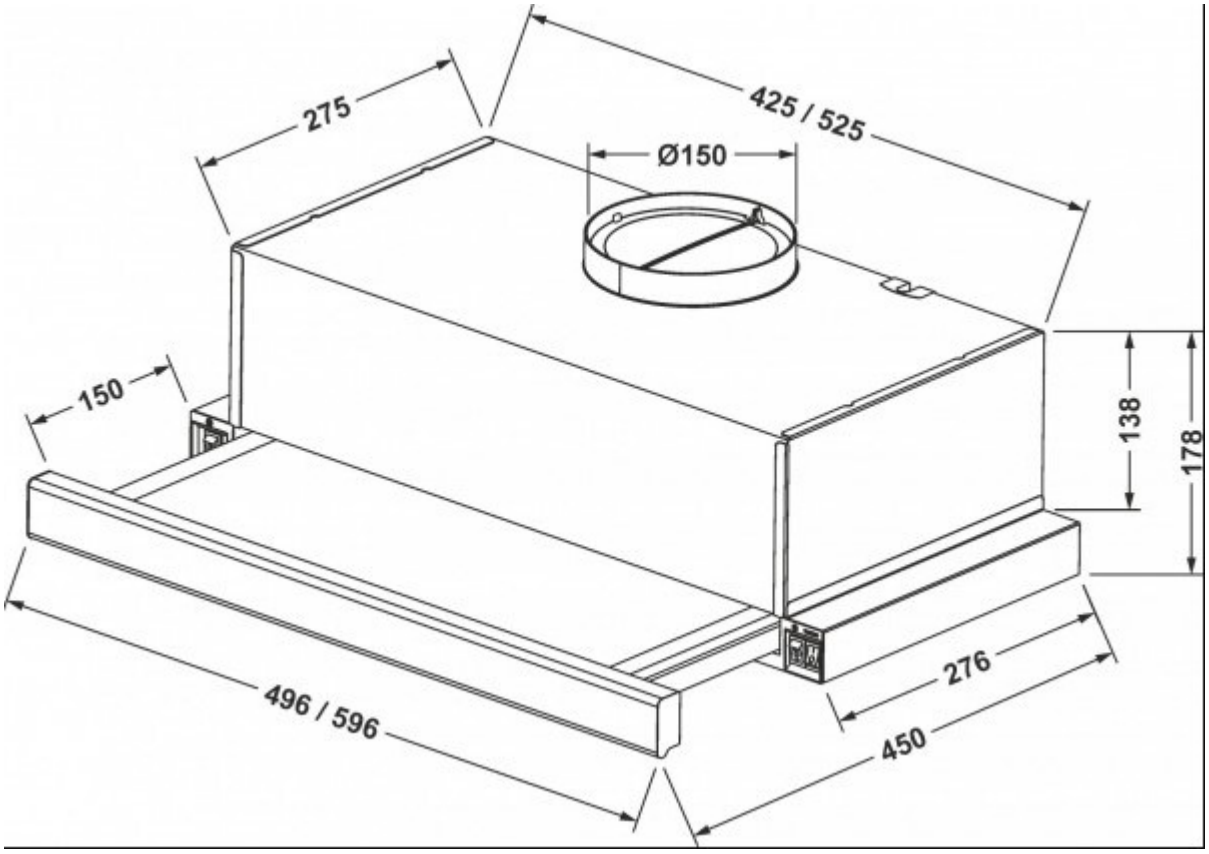
275
425 / 525
Ø150
150
138
178
496 / 596
276
450