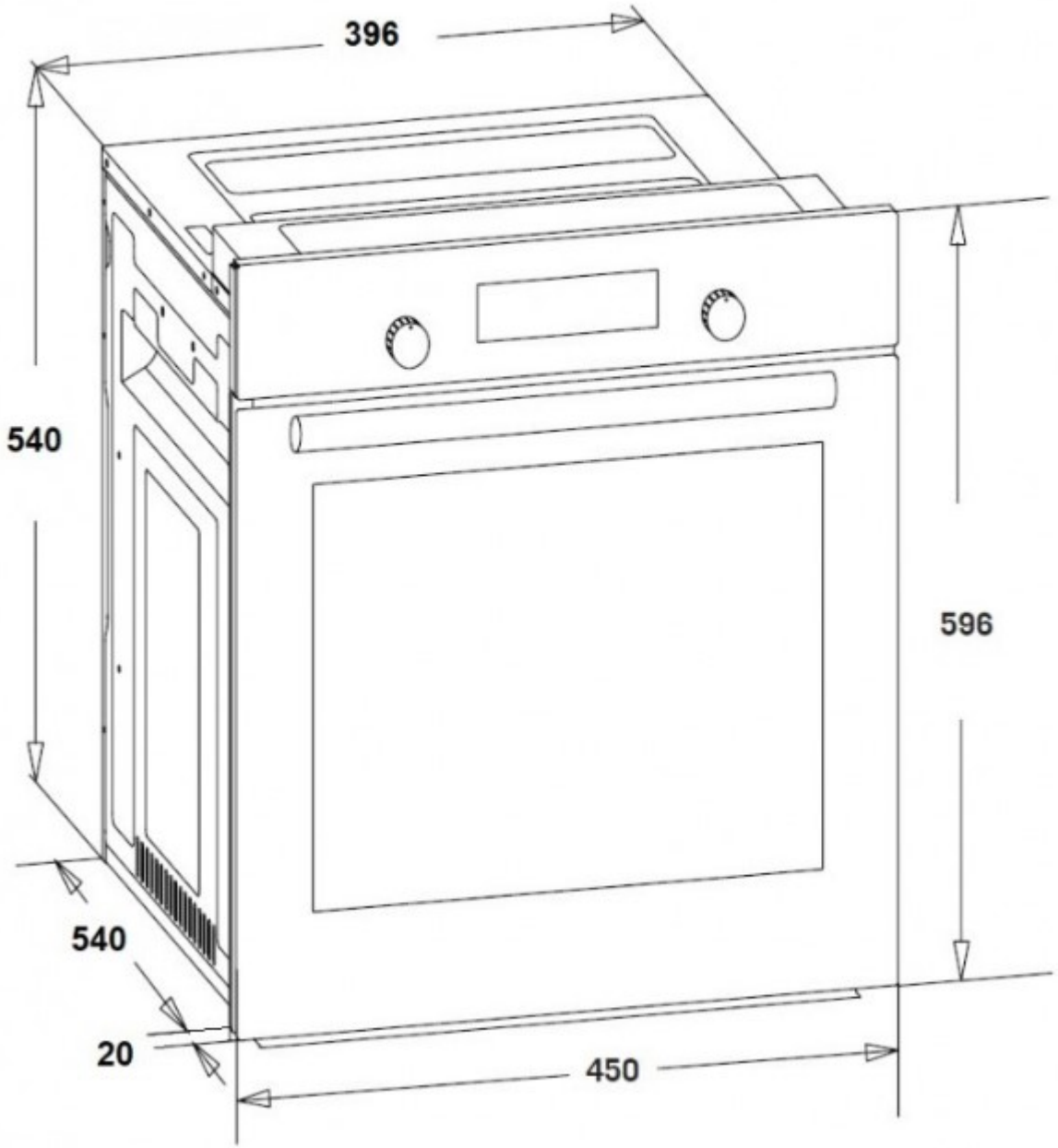
396
540
596
540
20
450