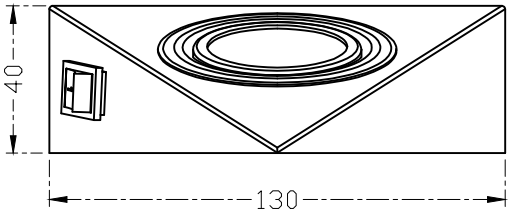

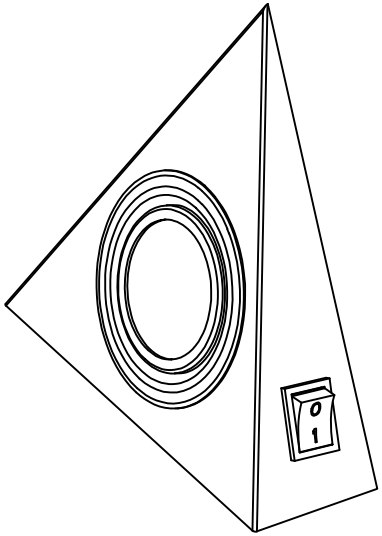

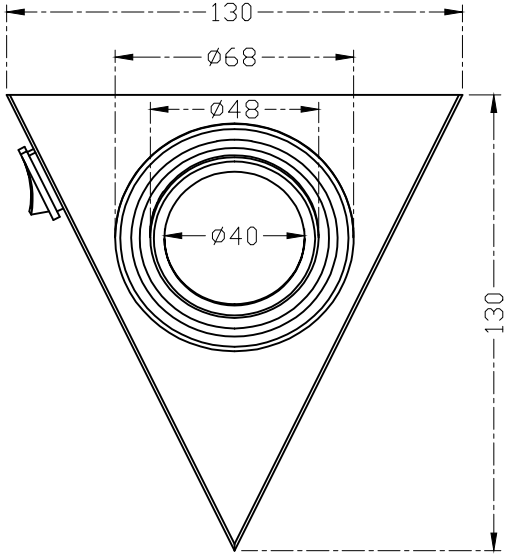

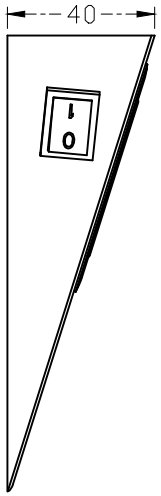

273370307