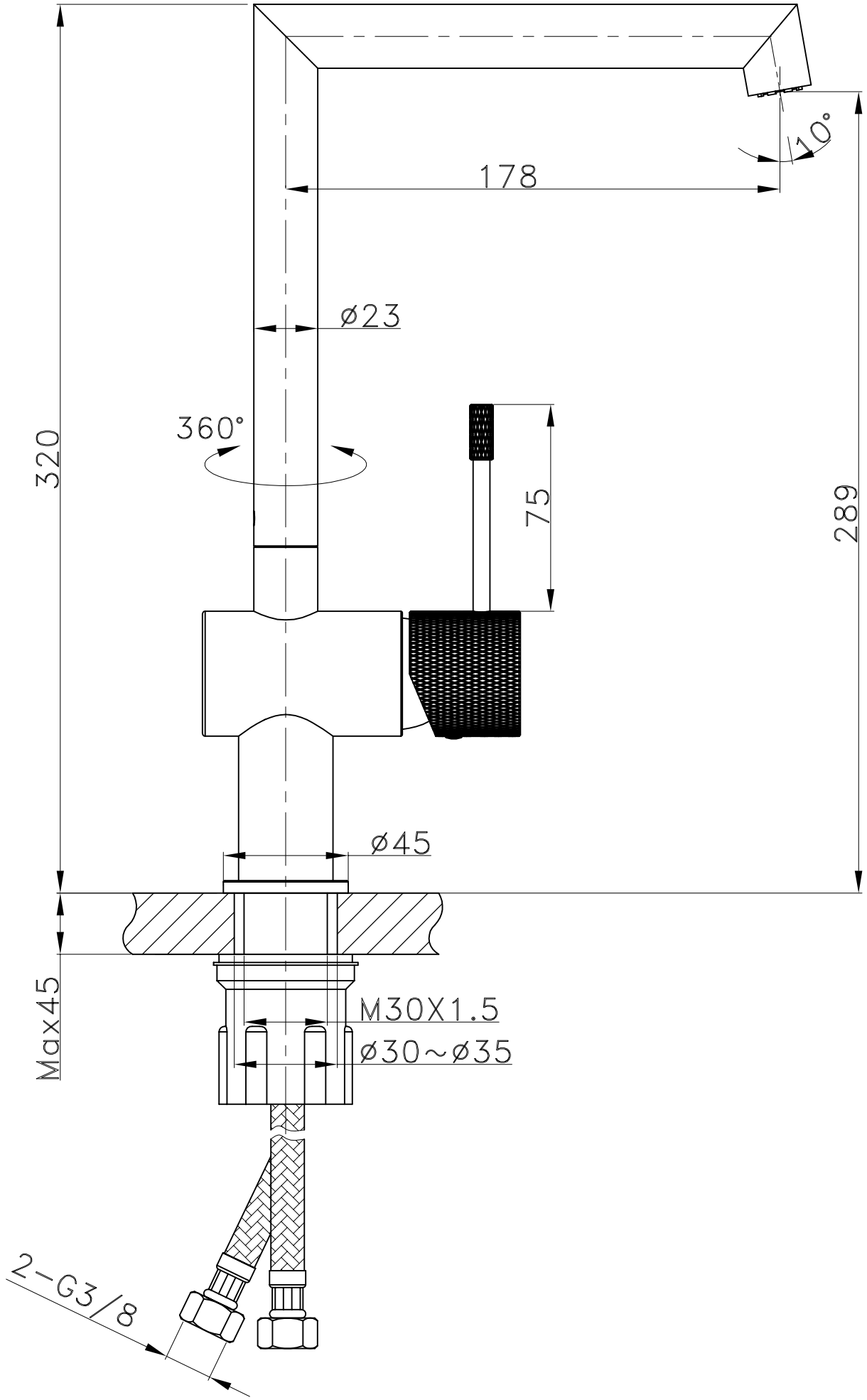
10°
178
ø23
360°
320
75
289
ø45
Max45
M30X1.5
ø30~ø35
2-G3/8